+386 (0)59 071 390
prodaja@minitec.si
04.02.2026

DVIŽNA VRATA S PROTIUTEŽJO

Šifra: 230200/0

Dvižna vrata zagotavljajo varno upravljanje, udobno uporabo in optimizirano dostopnost do delovnih površin.

Povezava do izdelka →

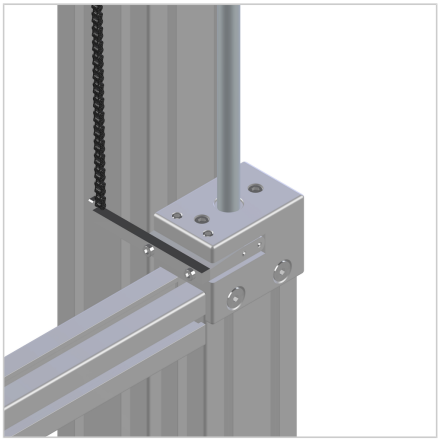

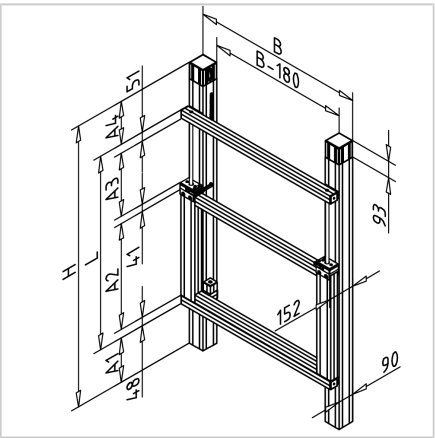

Tehnični podatki / vključeni artikli

- Pogonski tip: ročni
  Konstrukcija okvirja: profil 45x45 & 90x90
  Izbirni površinski elementi: plastika, aluminijasta kompozitna plošča, varnostno steklo, polikarbonat in akril
  Področja uporabe: fiksne zaščite
- Prosimo, navedite naslednje dimenzije:
  Zunanja dimenzija B mm
  Odmik od tal A1 (>=0) mm
  Višina dvižnega panela A2 mm
  Hod A3 mm
  Previsevanje zgoraj A4 (>=93) mm
  Zahtevan površinski element:<

Uporaba

- Modularni dvižni sistem z zaščito pred padcem
  Teža krila do 35 kg
  Izbirni površinski element
  Uravno

teženje teže preko protiut eži z verižni m škrišlje m