+386 (0)59 071 390
prodaja@minitec.si
20.06.2026

KOLO S D39 S KROGL. LEŽAJEM

Šifra: 211781/0

Vodilni valjček za drsna vrata S omogoča tiho in učinkovito vodeno gibanje vrat, predalov ali dvižnih elementov v aluminijastih konstrukcijah.

Povezava do izdelka →

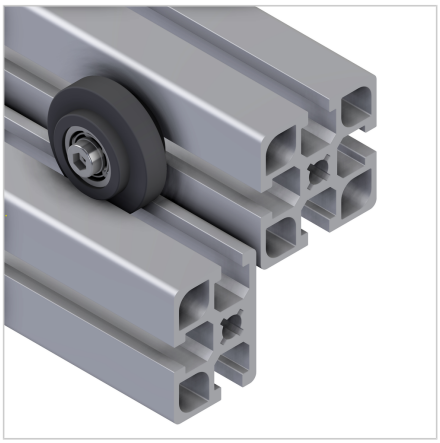

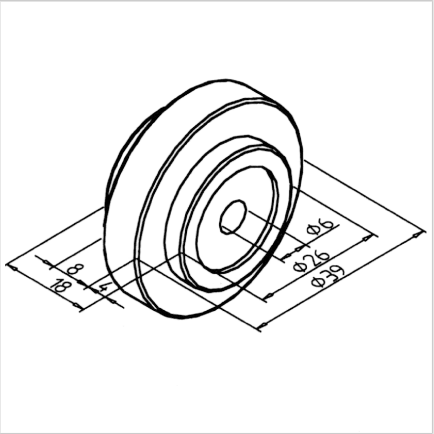

Tehnični podatki / vključeni artikli

- PA, brizgalna forma, siva
- Z 2 krogličnima ležajema 626 ZZ
- Največja sila (Fmax): 200 N
- Teža = 0,040 kg/kos

Uporaba

- Vodilo za drsna vrata, dvižna vrata in predale

Navodila za uporabo / način montaže

- Z vijakom s cilinder glavo M6 x 35 **ident št.:** 21.1245/0 in drsno matico M6 na utorih profila ali neposredno na površinskem elementu