+386 (0)59 071 390
prodaja@minitec.si
07.09.2026

KOMPLET 45/90H ZA PRIČVRŠĆIVANJE NAPENJALCA REMENA

Kod: 280056/0

Montažni komplet 45/90H za zatezač zupčastog remena za jednostavno i sigurno pričvršćivanje u linearnim sustavima.

Poveznica na proizvod →

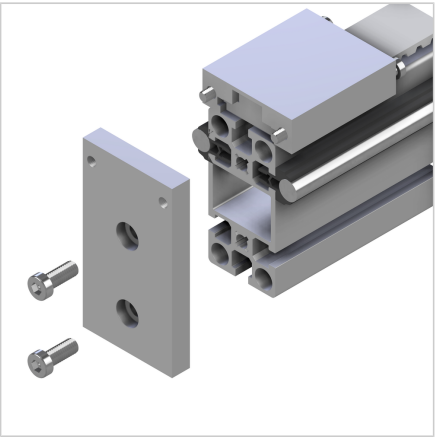

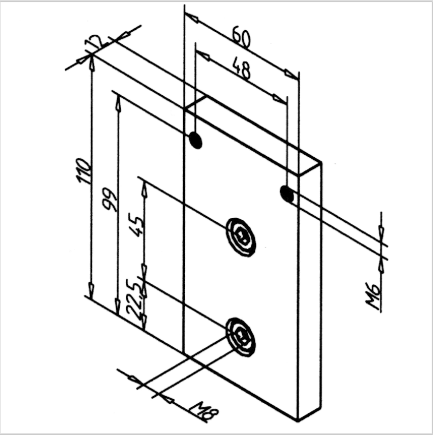

Tehnički podaci/isporučeni artikli

- Aluminij, anodiziran E6/EV1
- S pritrdilnim materialom od čelika, cinkano
- Težina = 0,090 kg/kom

Montaža

- Pričvrstite priloženim pričvrsnim materijalom na kraj vodila, zatim umetnite navoj M8
- Montirajte napenjalnik remena