+386 (0)59 071 390
prodaja@minitec.si
07.09.2026

MAGNETNO ZATVARAČ TIPA N

Kod: 211741/0

Kompaktni magnetski zasun za sigurno zatvaranje i brzo otpuštanje, idealan za lagane elemente u aluminijskim konstrukcijama.

Poveznica na proizvod →

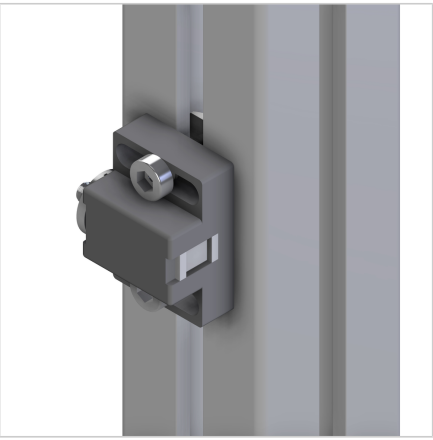

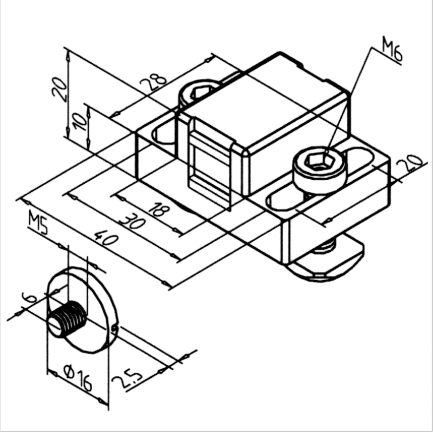

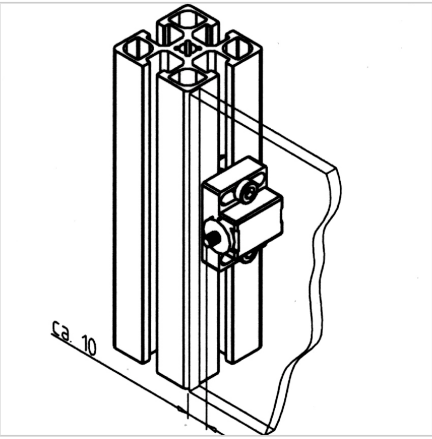

Tehnički podaci/isporučeni artikli

- PA, siva
- nosiva ploča, čelik, pocinčan
- Z vključenim pritrdilnim materialom, čelik, pocinčan
- Zadrževalna sila pribl. 30 N
- Za uporabo na navpičnih stebrih, magnetno zapiralo **ident br.** 21.1741/5 (kvadratne matice s pozicionirnim fiksiranjem)
- Težina = 0,060 kg/kom

Montaža

- Pričvrstite s pričvrsnim materijalom u utor profila
- Pričvrstite zapirno pločico izravno na površinu profila ili površinski element; za to izraditijte navoj M5