+386 (0)59 071 390
prodaja@minitec.si
07.09.2026

NOSAČ SIGURNOSNOG PREKIDAČA Z VZMETNIMI MATICAMI

Kod: 211359/7

Kutni nosač za sigurnosni prekidač s maticama i mogućnošću pozicijskog fiksiranja za precizno i stabilno pričvršćivanje.

Poveznica na proizvod →

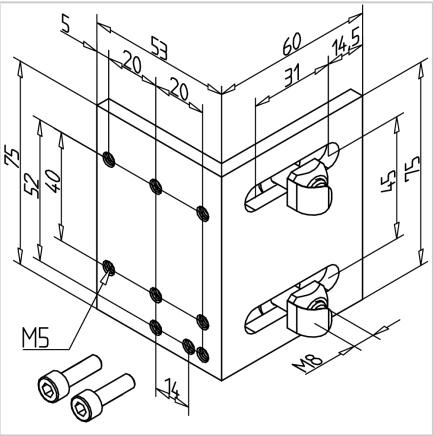

Tehnički podaci/isporučeni artikli

- Aluminij, anodiziran E6/EV1
- S pritrdilnim materialom od čelika, cinkano
- Težina = 0,128 kg/kom

Montaža

- Pričvrstite s pričvrsnim materijalom na utor profila