+386 (0)59 071 390
prodaja@minitec.si
26.11.2026

POKROV 45X45 ALU

Šifra: 221067/2

Pokrov profila 45 x 45. Aluminijast zaključni pokrov za zaščito robov alu profilov. Enostavna montaža, zanesljiva zaščita.

Povezava do izdelka →

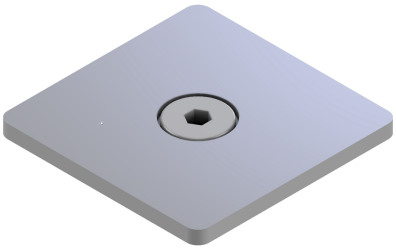

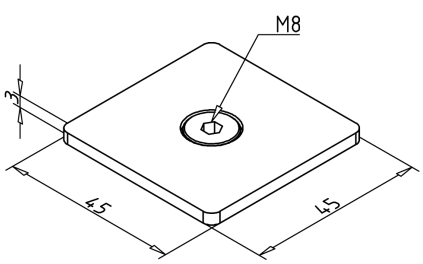

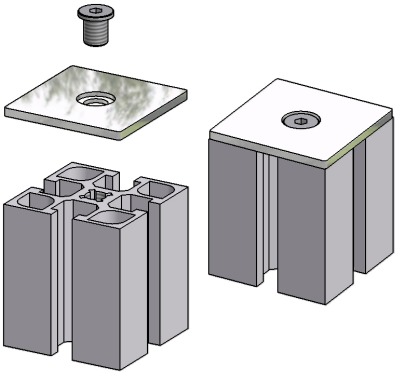

Tehnični podatki / vključeni artikli

- Aluminij, eloksiran E6/EV1
- dobavljeno z lečastim vijakom M8
- Teža = 0,019 kg/kos

Uporaba

- Vstavite in privijte navoj M8 v osrednjo izvrtino na čelni strani profila

Navodila za uporabo / način montaže

- Čelna zaščita koncev profilov serije 45
- Uporaba pri višjih temperaturah, kemično agresivnih snoveh