+386 (0)59 071 390
prodaja@minitec.si
04.02.2026

POKROV UTORA SIV L=2m

Šifra: 221070/1

Pokrivni profil 45 za zanesljivo zapiranje utorov aluminijastih profilov ali za namestitev plošč do 6 mm debeline – primeren za različne montažne potrebe.

Povezava do izdelka →

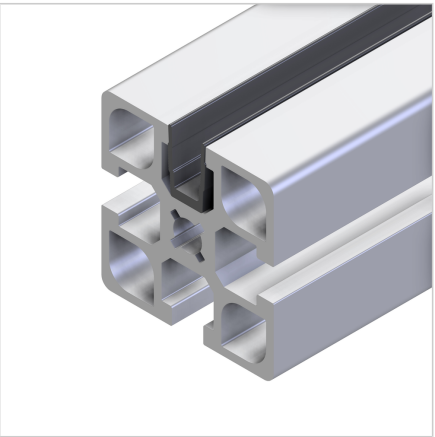

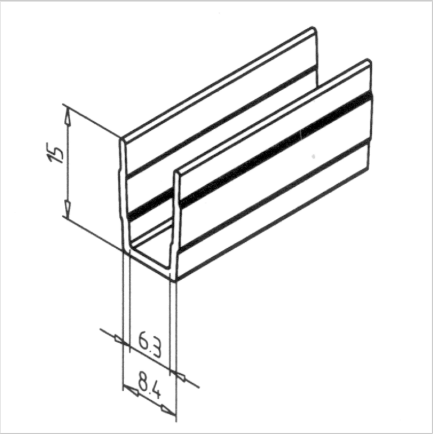

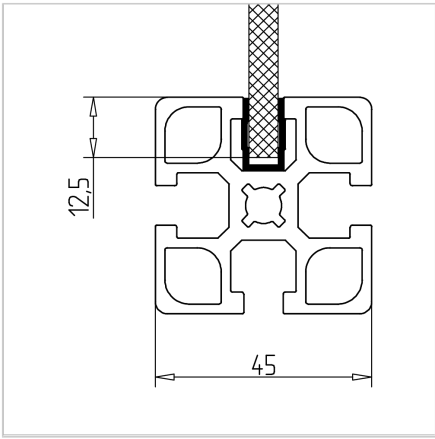

Tehnični podatki / vključeni artikli

- PVC, ekstrudiran, siva
- Barva: prometno črna, podobna RAL 9012
- Teža = 0,060 kg/m
- Dolžina palice = 2 m

Uporaba

- Nameščen z utorom navznoter: Za zapiranje profilnih utorov
- **Nameščen z utorom navzven:** Za vpenjanje površinskih elementov do debeline 6 mm, dimenzijska izravnava s silikonsko ali gumijasto vrvico **ident št.** 22.1102/0

Navodila za uporabo / način montaže

- Priklopite ali vstavite v utor profila