+386 (0)59 071 390
prodaja@minitec.si
07.09.2026

# PROFIL KLIZNI DVOSTRUKI

Kod: 221087/0

Dvostruka klizna letva za jednostavno vođenje ladica i glatko klizanje obradaka u profilnim konstrukcijama, sa zaštitom od izvlačenja.

Poveznica na proizvod →

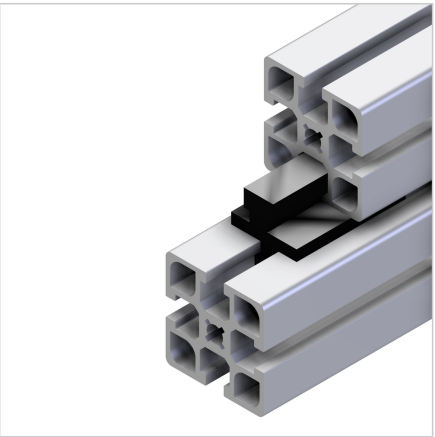

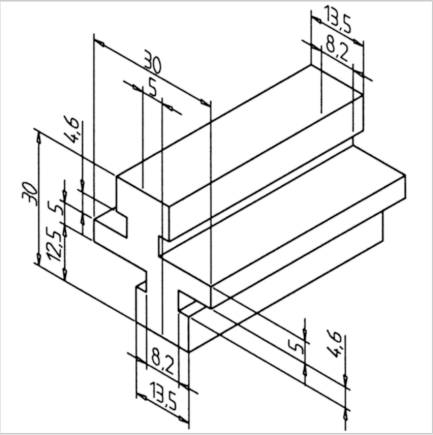


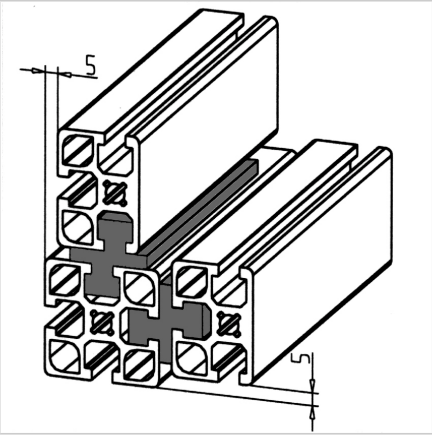


## Tehnički podaci/isporučeni artikli

- PE-UHMW, crn
- Posebej odporen proti obrabi, udarcem i neobčutljiv na praske
- Težina = 0,420 kg/m
- Duljina šipke = 2 m

## Montaža

- Umetnite u utore profila okvira i ladica
- Osigurajte ladice od ispadanja imbus vijcima M8 x 16 **ident. br.** 21.1200/0 na oba kraja profila okvira
- Za smanjenje trenja na pomičnim dijelovima preporučujemo uporabu klizne letvice u kratkim komadima duljine do najviše 100 mm