+386 (0)59 071 390
prodaja@minitec.si
07.09.2026

RUČKA 45 S KLJUČAVNICO (CRNI)

Kod: 211091/1

Ručka za vrata 45 s bravom u crnoj boji za sigurno i pouzdano zatvaranje zaštitnih vrata i panela u industrijskim okruženjima.

Poveznica na proizvod →

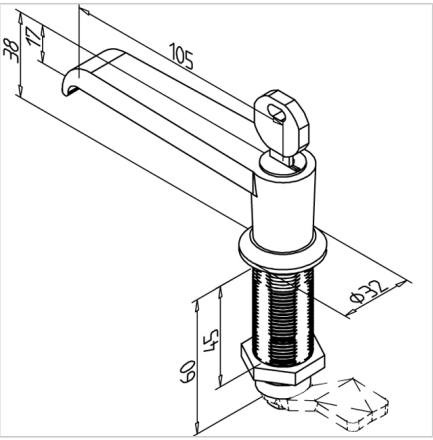

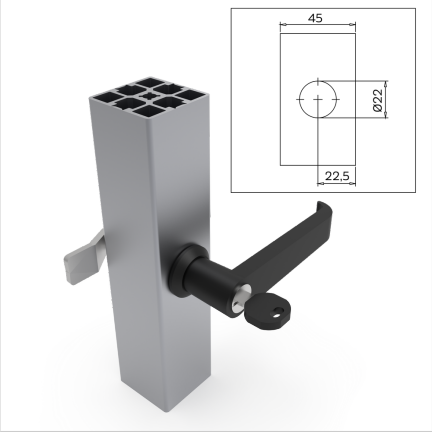

Tehnički podaci/isporučeni artikli

- Ročaj PA, crna
  Kućište DG Zn GD Zn, siva
- S montažnom maticom od čelika, pocinčanom
- Bez ključavnic
- Težina = 0,230 kg/kom

Montaža

- Preporučeno: izbušite provrt Ø 22 mm na sredini profila, zaštita protiv okretanja F
  ident. br. 210941/0
- Za osiguranje zaštite protiv okretanja se može alternativno izraditi utor s dimenzije SW 20,1 mm
- Z ručkom s nazubljenom kukom zategnite pričvrsno maticu s zadnje strani