+386 (0)59 071 390
prodaja@minitec.si
07.09.2026

ŠARKA L 19/30

Kod: 211374/0

Šarka L 19/30 za aluminijske profile omogućuje pouzdano otvaranje vrata i poklopaca u zaštitnim jedinicama i industrijskim konstrukcijama.

Poveznica na proizvod →

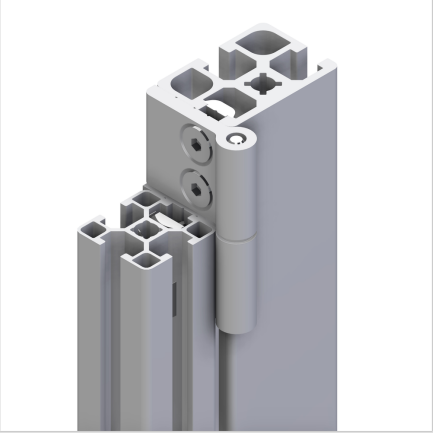

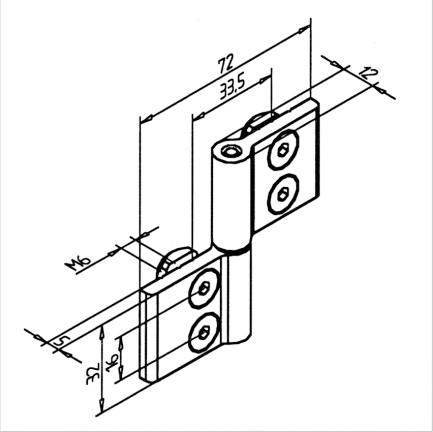

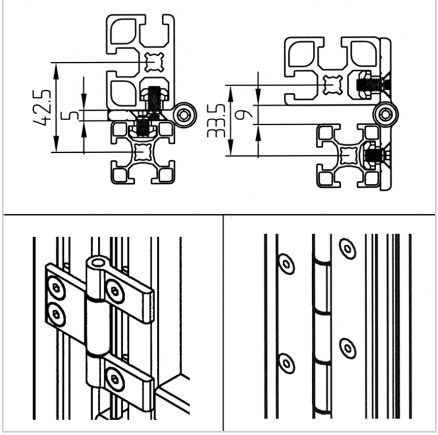

Tehnički podaci/isporučeni artikli

- Aluminij, eloksiran E6/EV1
- Z gredjo od nehrđajućeg čelika
- Uključeni vijci i matice od pocinčanog čelika
- Nosivost do 400 N
- Težina = 0,089 kg/kom

Montaža

- Zategnite u utor profila priloženim vijcima i maticama
- Za izradu šarki proizvoljnih duljina i razmaka provrta i za izvedbu kontinuiranih šarki je dostupno profil šarke 5GB **ident. br.** 20.0093/0 (neeloksiran)