+386 (0)59 071 390
prodaja@minitec.si
25.11.2026

T-SLOT PLOŠČICA PROFIL (NECINKAN)

Šifra: 211030/0

T-letev za izdelavo priključnih blokov, povezovalnih elementov v posebnih dolžinah, ojačitev in letve s posebnimi izvrtinami za prilagojene konstrukcije.

Povezava do izdelka →



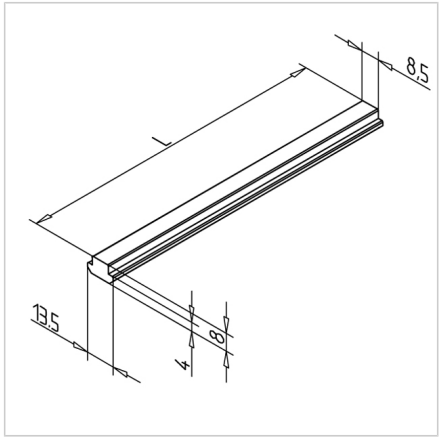

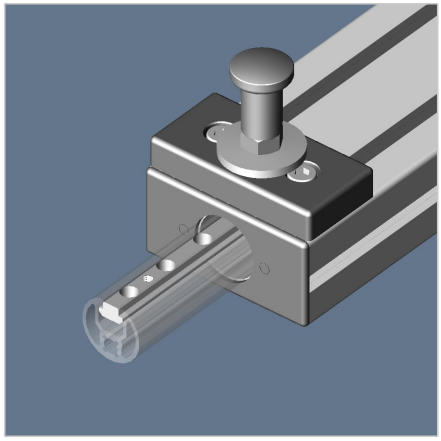

Tehnični podatki / vključeni artikli

- Jeklo, brušeno
- Nerjaveča izvedba **ident št.** 211030/1
- Teža = 0,650 kg/m
- Dolžina palice = 4 m

Uporaba

- Izdelava priključnih blokov, povezovalnih elementov v posebnih dolžinah
- Izdelava ojačitev
- Letve s posebnimi izvrtinami

Navodila za uporabo / način montaže

- Vstavite v utor profila