+386 (0)59 071 390
prodaja@minitec.si
23.11.2026

TESNILNA GUMA 45mm

Šifra: 221038/0

Tesnilni profil z dodatnim tesnilnim robom za zanesljivo tesnjenje vrat, pokrovov in konstrukcij pred vdorom vode, prahu in hrupa.

Povezava do izdelka →

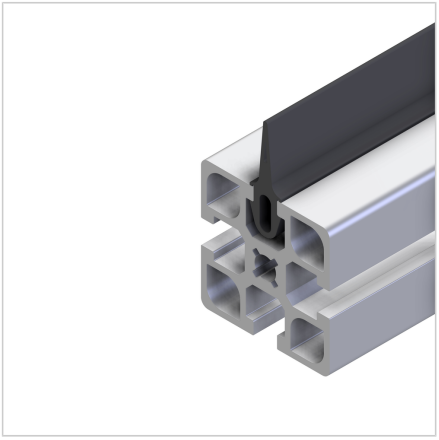

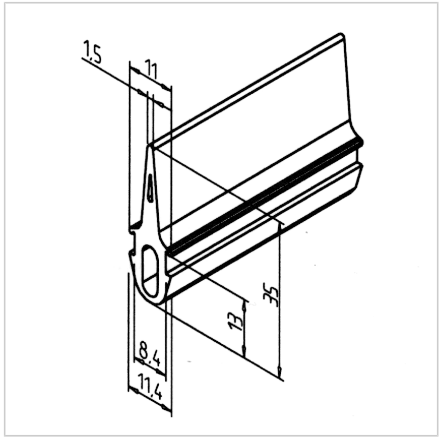

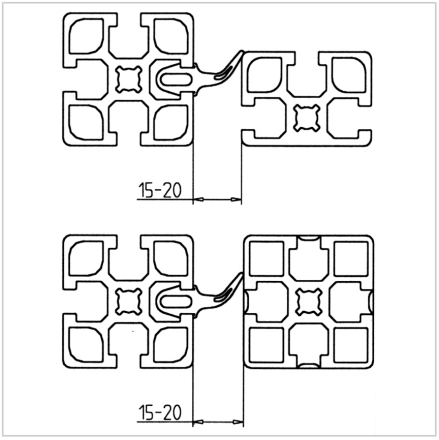

Tehnični podatki / vključeni artikli

- NBR, črn
- Trdota (Shore A) 60°
- Dolžina role 75 m
- Teža = 0,245 kg/m

Uporaba

- Tesnjenje vrat, pokrovov in drugih konstrukcij pred vodo, prahom in hrupom

Navodila za uporabo / način montaže

- Vtisnite v utor profila