+386 (0)59 071 390
prodaja@minitec.si
07.09.2026

VODILICA LINEARNA LR 6 S, Z IZVRTINAMI

Kod: 280525/0

Vodilice MiniTec LR 6 S za precizna linearna gibanja u manipulacijskim uređajima, vodilicama velikih ladica i vratima.

Poveznica na proizvod →

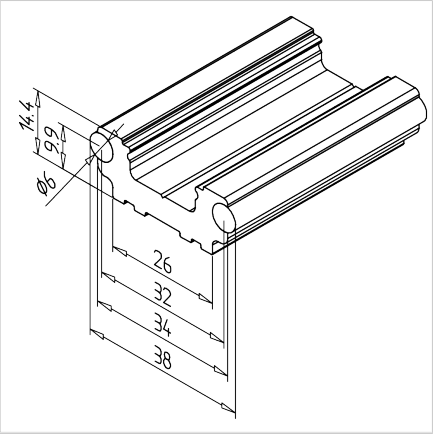

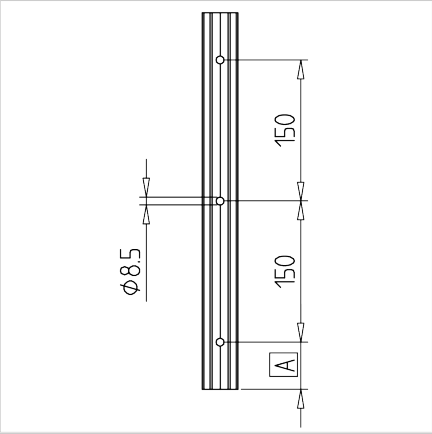

Tehnički podaci/isporučeni artikli

- Aluminij, anodiziran E6/EV1
- 2 gredi Ø 6 mm h6 čelik
- Izvrtano i pripravljeno za montažo ø 8 mm, razmik 150 mm
- Nehrđajuća izvedba **ident br.** 280526/0
- Težina = 0,959 kg/m
- Duljina šipke = 6 m

Montaža

- Pričvrstite vodilo na MiniTec profil s potopnim vijkom M8 x 20 i kvadratnu maticu M8
- Opcijski pokrovni profil, **ident. br.** 22.1160/0
- Vzorčasta razporeditev provrta je izrezana centrirano.
  Ako je potrebna drugačna udaljenost od ruba, prosimo, določite dimenzije A.
  Dodatna razporeditev provrta je prav tako mogoča