+386 (0)59 071 390
prodaja@minitec.si
07.09.2026

ZATVARAČ S KUGLICOM 70

Kod: 211757/0

Poveznica na proizvod →

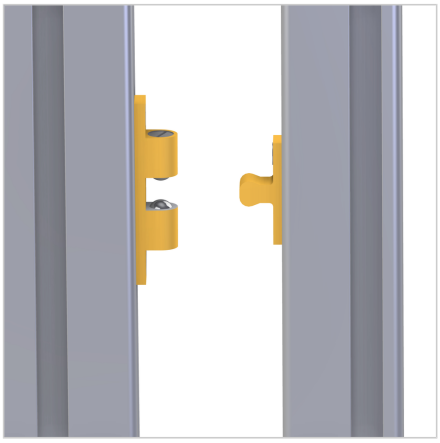

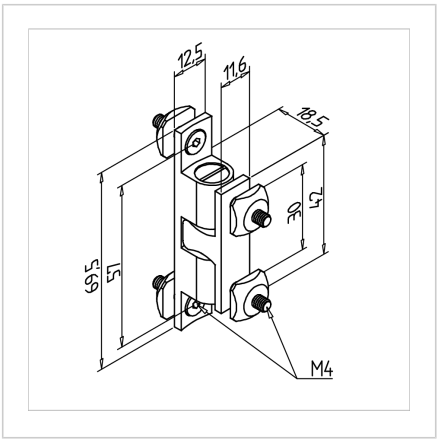

Tehnički podaci/isporučeni artikli

- Medena
- Z montažnim materialom čelik, pocinčan
- Zadržalna sila približno 70 N
- Za uporabo na vertikalnih nosilcih, sferični zatič **ident br.** 211757/2 (kvadratne matice s pozicijskim fiksiranjem)
- Težina = 0,095 kg/kom

Montaža

- Pričvrstite u utor profila priloženim pričvrsnim materijalom
- Ako je potrebno, upotrijebite nosač za zaskočni mehanizem 70 **ident. br.** 211137/0