+386 (0)59 071 390
prodaja@minitec.si
07.09.2026

ZATVARAČ S KUGLICOM NOSAČ 70

Kod: 211137/0

Poveznica na proizvod →

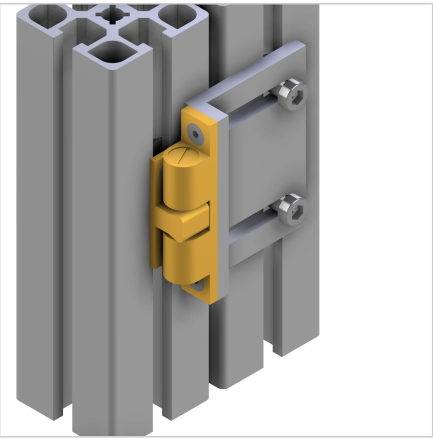

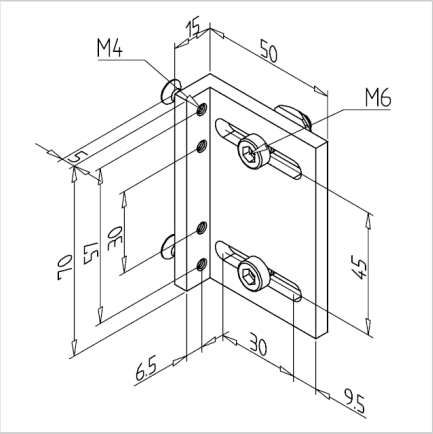

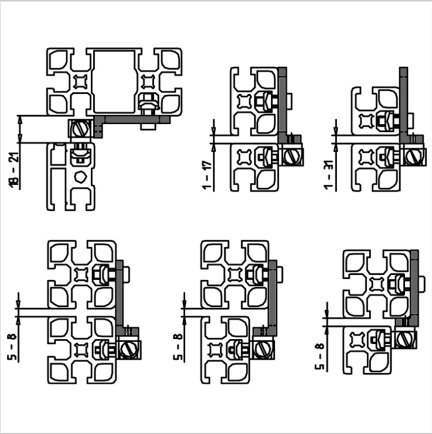

Tehnički podaci/isporučeni artikli

- Aluminij, anodiziran E6/EV1
- S pritrdilnim materialom od čelika, cinkano
- Za uporabo na vertikalnih nosilcih, zatič z žogico **ident br.** 211137/7 (kvadratne matice s pozicijskim fiksiranjem)
- Težina = 0,050 kg/komad

Montaža

- Zategnite tesno na utor profila priloženim pričvrsnim materijalom